DIGMA

РУКОВОДСТВО ПОЛЬЗОВАТЕЛЯ

ВИДЕОРЕГИСТРАТОР

FreeDrive 700-GW MAGNETIC

СОДЕРЖАНИЕ

1. Рекомендации
2. Меры предосторожности
3. Технические характеристики
4. Комплектация
5. Описание элементов управления
6. Установка устройства
7. Назначение основных органов управления
8. Индикаторы режимов работы
9. Настройки регистратора
10. Режим "Видеозапись"
11. Режим "Фото"
12. Системные настройки
13. Работа с приложением через WI-FI
14. Возможные проблемы и пути их решения
15. Примечания.

Благодарим Вас за выбор продукции Digma!
Перед началом использования данного устройства, пожалуйста, внимательно прочтите руководство пользователя для обеспечения правильной эксплуатации изделия и предотвращения его повреждения.
Программное обеспечение, конструктивные особенности устройства и содержание данной инструкции могут быть изменены в целях усовершенствования продукта, без предварительного уведомления.
Изготовитель и дистрибьюторы данной продукции не несут ответственности за повреждения корпуса устройства, а также за ущерб, причиненный вследствие неправильной или несоответствующей эксплуатации пользователем.

РЕКОМЕНДАЦИИ

При установке устройства расположите его близко к стеклу для лучшего изображения. Убедитесь, что стекло перед камерой очищается дворниками автомобиля. В данном случае даже во время дождя будет хорошее качество изображения. Не трогайте объектив руками, чтобы не оставить на линзе масляных отпечатков. Это может привести к ухудшению качества фото и видео. Регулярно протирайте линзу мягкой сухой тканью без применения чистящих средств.

МЕРЫ ПРЕДОСТОРОЖНОСТИ

1. Установите устройство надлежащим образом. Не загораживайте обзор водителю и систему. В противном случае устройство может выйти из строя, или вы можете получить травмы.
2. Устанавливайте устройство вдали от источников магнитного поля, которые могут повредить оборудование.
3. При использовании устройства или в процессе форматирования не отключайте питание устройства, не вставляйте и не вынимайте карту TF. В противном случае карта TF может быть повреждена, или могут возникнуть ошибки в работе программы.
4. Карту TF данного продукта нельзя использовать для хранения других файлов. Пожалуйста, отформатируйте карту TF в устройстве, перед тем как использовать продукт и сделайте резервную копию видеозаписей и изображений.
5. Не вставляйте и не вынимайте кабель влажными руками во избежание поражения электрическим током.
6. Запрещается использовать продукт при температуре воздуха больше 60 °C или ниже 10°C. Не используйте продукт в условиях повышенной влажности.
7. Следует использовать зарядное устройство и принадлежности, которые подходят к этому устройству.
8. Используйте карты TF объемом до 32 ГБ.

ТЕХНИЧЕСКИЕ ХАРАКТЕРИСТИКИ

Экран: Жидкокристаллический / TFT / 1.4" / 240 x 240 Пикс
Процессор: NTK96558
Сенсор: Sony IMX323 / 2.19 Мрх
Объектив: Широкоугольный, обзор до 150°
Видео формат: MOV
Поддерживаемое разрешение видео: 1920 x 1080 (30к/с), 1280 x 720 (30 к/с),
848 x 480 (30к/с), 640 x 480 (30 к/с)
Формат фото: JPG
Поддерживаемое разрешение фото: 12M (4032 x 3024), 10M (3648 x 2736),
8M (3264 x 2448), 5M (2592 x 1944), 3M (2048 x 1536), 2M (1920 x 1080), 1.2M (1280 x 960)
Карта памяти: TF-карта (поддержка до 32 ГБ)
GPS модуль: Встроенный
Микрофон: Встроенный
Аудио формат: PCM
Языки: Русский/Английский
Совместимость с ОС: Windows и Mac OS
Размер устройства: 61 x 45 x 45 мм
Вес устройства: 63 г

КОМПЛЕКТАЦИЯ

- Видеорегистратор FreeDrive 700-GW MAGNETIC
- Крепление на лобовое стекло автомобиля
- USB-кабель
- Зарядное устройство
- Руководство пользователя
- Гарантийный талон

ОПИСАНИЕ ЭЛЕМЕНТОВ УПРАВЛЕНИЯ

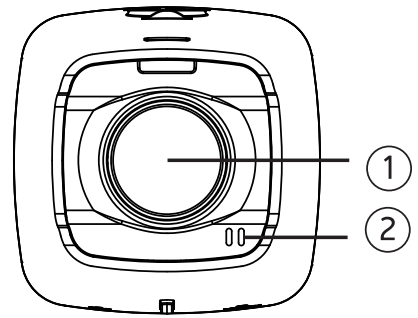

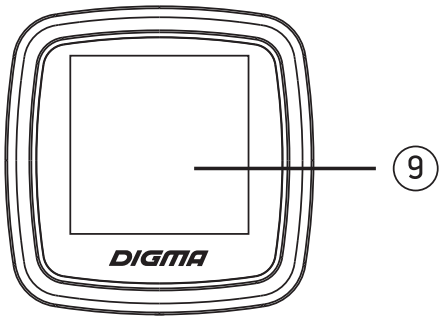

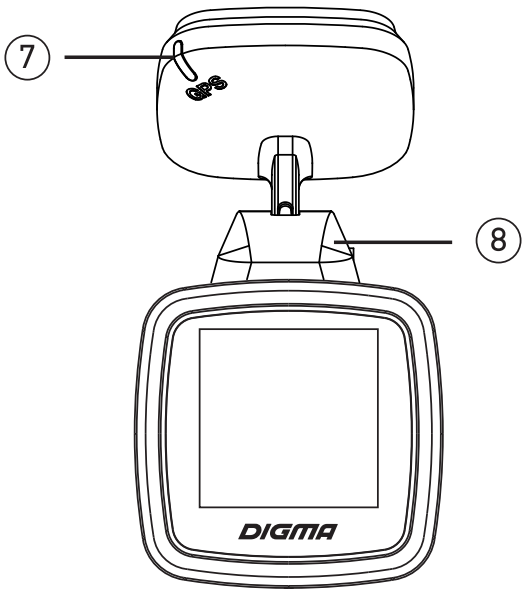

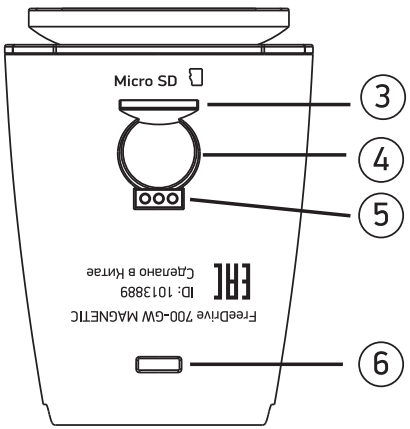

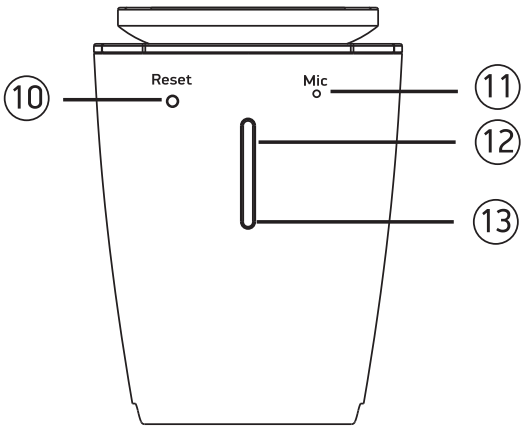

ОПИСАНИЕ ЭЛЕМЕНТОВ УПРАВЛЕНИЯ

1. Объектив
2. Динамик
3. Слот microSD-карты
4. Магнит держателя
5. Контакты питания
6. Упор-фиксатор для магнитного держателя
7. Индикатор работы GPS-модуля
8. Разъём питания microUSB
9. ЖК экран
10. Кнопка сброса (RESET)
11. Микрофон
12. Кнопка POWER/OK со встроенным индикатором питания/записи красного цвета
13. Кнопка MENU/MODE/DOWN со встроенным индикатором Wi-Fi голубого цвета

УСТАНОВКА УСТРОЙСТВА

Установка карты памяти

Вставьте карту памяти правильно, соблюдая направление до щелчка. Используйте карты памяти с высоким классом скорости (класс 6 и выше).

Предупреждение!
При первом использовании новой карты памяти ее необходимо отформатировать.

Извлечение карты памяти

Слегка надавите на торец карты памяти до щелчка, затем извлеките ее из слота.

Предупреждение!
Не извлекайте карту памяти во время записи видео. Это может привести к повреждению карты и к потере данных. Выключите устройство перед извлечением карты.

Установка и подключение питания

Магнитный держатель регистратора крепится внутри автомобиля на лобовом стекле с помощью липкой основы.

Выберите место на лобовом стекле для установки камеры. Оптимальным местом является участок лобового стекла за зеркалом заднего вида, ниже его крепления к стеклу. Протрите и по возможности обезжирьте участок стекла, на который будет приклеиваться магнитный держатель камеры. Липкая основа должна клеиться на чистую, сухую и обезжиренную поверхность.

- подготовьте поверхность стекла
- удалите защитную плёнку с липкой поверхности держателя
- приложите магнитный держатель липкой лентой к стеклу и прижмите с небольшим усилием

- проложите кабель зарядного устройства под обшивкой салона и подключите к закреплённому на стекле магнитному держателю
- адаптер питания подключите к прикуривателю автомобиля
- закрепите регистратор на магнитом держателе, используя направляющие на держателе и регистраторе.
- убедитесь в надёжности крепления и соединения контактов держателя с контактами регистратора: при появлении напряжения в прикуривателе регистратор должен включиться, и, при установленной TF-карте, начать запись.

НАЗНАЧЕНИЕ ОСНОВНЫХ ОРГАНОВ УПРАВЛЕНИЯ

СЛОТ MICROSD-КАРТЫ

Слот для установки карты микроSD. Обратите внимание на направление установки карты в слот. Установка карты обратной стороной может повредить устройство и карту. При установке карты в устройство она будет определена как основной носитель информации: вся ранее записанная информация может быть утеряна. Используйте высокоскоростные карты с классом записи 6 и выше

МАГНИТ ДЕРЖАТЕЛЯ

Магнит для крепления регистратора к держателю на лобовом стекле автомобиля

КОНТАКТЫ ПИТАНИЯ

Через данные контакты с магнитного держателя в регистратор поступают напряжение питания и GPS-сигнал.

РАЗЪЁМ ПИТАНИЯ MICRO-USB

Разъём для подключения внешнего источника питания (идёт в комплекте). При появлении внешнего питания на разъёме 8, регистратор автоматически включится и, при наличии SD-карты, начнёт видеозапись. Во время записи, при пропадании внешнего питания на этом разъёме, регистратор автоматически остановит запись и предложит автоматически выключиться через 15. Если в этот момент нажать кнопку POWER/OK(12), регистратор продолжит запись*. Регистратор также может быть включен/выключен вручную с помощью кнопки «Power».

** Обратите внимание, что внутренняя батарея регистратора не предназначена для длительной автономной работы и служит в основном для поддержания внутреннего календаря в отсутствие внешнего питания и для корректного завершения записи при пропадании внешнего питания.*

RESET

В случае если устройство не реагирует на нажатие кнопок, или работает некорректно, нажмите кнопку RESET для сброса устройства

КНОПКА POWER/OK

При появлении внешнего питания на разъёме 8 регистратор автоматически включится и, при наличии SD-карты, начнёт видеозапись. Однако регистратор может быть включен/выключен вручную с помощью кнопки «Power». Для включения регистратора кратковременно нажмите кнопку «Power»*. Для выключения регистратора длительно нажмите кнопку «Power». Во включенном состоянии регистратора, в режиме ВИДЕО, кнопка POWER/OK используется для начала и остановки видеозаписи. В режиме ФОТО – сделать снимок. В режиме ВОСПРОИЗВЕДЕНИЕ – воспроизвести текущий файл. В меню используется для подтверждения выбора. Все основные и дополнительные функции кнопки POWER/OK в разных режимах работы регистратора сведены в таблицу 1.

Режим	Примечание	POWER/OK		MENU/MODE/DOWN	
		Кратк. нажатие	Длит.нажатие	Кратк. нажатие	Длит.нажатие
ВИДЕО	Видео: запись стоп	Стоп/Старт запись	Выкл питания	Вход в меню	ФОТО режим
	Видео: запись идёт	Стоп/Старт запись	Выкл питания	Защита файла	---
ФОТО		Сделать снимок	Выкл питания	Сделать снимок	ПРОСМОТР режим
ПРОСМОТР	Видео файл	Стоп/Старт воспр	Выкл питания	След.файл	ВИДЕО режим
	Фото файл	---	Выкл питания	След.файл	ВИДЕО режим
МЕНЮ	Курсор на вкладке	---	Выкл питания	Вниз	Перекл. вкладки
	Курсор на пунктах меню	Подтверждение	Выкл питания	Вниз	Выход из меню

** при включении регистратора без внешнего источника питания GPS-модуль запитан не будет. Питание и включение GPS-модуля осуществляется только при подключении внешнего источника питания через разъём 8*

КНОПКА MENU/MODE/DOWN

Кнопка меню настроек, переключения режимов и навигации. В режиме видеозаписи – блокировка текущего видеофайла от перезаписи. Все основные и дополнительные функции кнопки MENU/MODE/DOWN в разных режимах работы регистратора сведены в таблицу 1.

ПЕРЕКЛЮЧЕНИЕ РЕЖИМОВ

Для переключения режимов работы регистратора длительно нажмите кнопку MENU/MODE/DOWN, предварительно остановив видеозапись. Режимы переключаются по кругу в следующей очерёдности: ВИДЕО – ФОТО – ПРОСМОТР

ВХОД В МЕНЮ НАСТРОЕК

Для входа в меню настроек кратковременно нажмите кнопку MENU/MODE/DOWN из режимов ВИДЕО или ФОТО. В режиме ВИДЕО необходимо предварительно остановить запись

В режиме ПРОСМОТР кратковременное нажатие кнопки MENU/MODE/DOWN используется для листания отснятого материала

ИНДИКАТОРЫ РЕЖИМОВ РАБОТЫ

Регистратор имеет три индикатора режимов работы:
- индикатор работы GPS-модуля (7), располагается на магнитном держателе
- индикатор питания/записи, совмещён с кнопкой питания (12)
- индикатор Wi-Fi, совмещён с кнопкой МЕНЮ (13)

ИНДКАТОР РАБОТЫ GPS-МОДУЛЯ (7)

При включении регистратора GPS-индикатор загорится голубым цветом. После того как приёмник уверенно определит своё местоположение индикатор начнёт медленно мигать, а иконка GPS-приёмника на экране изменит свой цвет на зелёный. При потере сигнала спутника индикатор загорится постоянно, а иконка на экране станет белой.

При включении регистратора без внешнего источника питания (от внутренней батареи) включение GPS-модуля не происходит и, соответственно, индикатор GPS-модуля не загорается.

ИНДИКАТОР ПИТАНИЯ/ЗАПИСИ

При включении питания (вручную, или автоматически при подаче внешнего питания) индикатор питания загорится красным цветом. При начале записи он начнёт мигать. При остановке записи индикатор загорится постоянно

ИНДИКАТОР WI-FI

При включении Wi-Fi-модуля индикатор загорится голубым цветом. При отключении Wi-Fi-модуля индикатор погаснет.

НАСТРОЙКИ РЕГИСТРАТОРА

Режимы ВИДЕО и ФОТО имеют две вкладки меню настроек. Первая вкладка – это индивидуальные настройки текущего режима. Вторая вкладка – системные настройки, одинаковые для всех двух режимов. Таким образом настроить общие системные параметры регистратора можно в любом из двух режимов. В то время как индивидуальные настройки одного из режимов – только из соответствующего режима*.

Для входа в меню настроек предварительно остановите видеозапись. Кратковременно нажмите кнопку «Menu».Для переключения на вкладку системных настроек, не переходя на первый пункт настроек текущего режима, повторно длительно нажмите кнопку MENU. Для навигации по пунктам меню текущей вкладки кратковременно нажимайте кнопку MENU/MODE/DOWN (13). Для выбора текущего пункта меню нажмите кнопку POWER/OK (12). Для выходя из меню длительно нажмите кнопку MENU/MODE/DOWN (13)

** Режим ВОСПРОИЗВЕДЕНИЕ не имеет своего меню. Все манипуляции с отснятым материалом производятся с помощью приложения LERCCENKER, подключенного к регистратору через Wi-Fi соединение. Вы также можете извлечь карту памяти из регистратора, подключить её к компьютеру, планшету или смартфону и произвести все необходимые действия средствами ПК, планшета или смартфона соответственно.*

Ниже приведён перечень доступных настроек:

РЕЖИМ «ВИДЕОЗАПИСЬ» (ВИДЕОНАСТРОЙКИ)

Разрешение видео: настройка разрешения видео в режиме видеозаписи. Доступные значения: 1920*1080@30fps, 1280*720@60fps, 1280*720@30fps, 848*480@30fps, 640*480@30fps

Циклическая запись: длительность записываемых видеофайлов. Значения: Выкл, 3мин, 5мин, 10мин. При выборе значения «Выкл» запись будет производиться в один файл до полного заполнения памяти, после чего запись остановится.

При выборе одного из значений времени запись будет производиться в файлы установленной длины. При полном заполнении памяти самые старые файлы будут перезаписываться новыми.

WDR: расширенный динамический диапазон (WideDynamicRange). Улучшает качество изображения при очень контрастном освещении: резкие перепады между тёмными (тень) и сильно засвеченными областями (на солнце). Значения: Выкл, Выкл

Экспозиция: ручная корректировка светочувствительности сенсора. Значения: -2.0, -5/3, -4/3, -1.0, -2/3, -1/3, 0.0, +1/3, +2/3, +1.0, +4/3, +5/3, +2.0

Датчик движения: включение/выключение функции датчика движения, при которой регистратор автоматически начинает видеозапись при обнаружении в кадре движущихся объектов. Запись длится 10 секунд, после чего регистратор переходит в ждущий режим до следующего обнаружения движения. Значения: Вкл, Выкл

Запись звука: включение/выключение записи звука во время видеозаписи. Значения: Вкл, Выкл.

Режим парковки: в этом режиме регистратор в выключенном состоянии отслеживает состояние G-сенсора. Как только произойдёт сотрясение регистратора (машины), достаточное для обнаружения G-сенсором, регистратор включится и начнёт видеосъёмку. Обратите внимание, что в большинстве автомобилей при выключенном зажигании (ключ в положении OFF) питание в прикуривателе пропадает. Для корректной работы этого режима необходимо принять дополнительные меры по обеспечению регистратора бесперебойным питанием в режиме парковки.

LDWS (Lane Departure Warning System): система оповещения о покидании полосы движения. Значения: Вкл, Выкл

Штамп даты: включение/выключение штампа даты и времени – наложение на видеоизображение информации о дате и времени видеозаписи. Значения: Вкл, Выкл

Штамп номера: включение/выключение штампа номера машины и текущей скорости – наложение на видеоизображение информации о номере автомобиля и его текущей скорости. Определение скорости происходит по сигналу GPS. Номер автомобиля устанавливается в Системных настройках. Значения: Вкл, Выкл

G-сенсор: позволяет отслеживать ускорения, как положительные, так и отрицательные (резкое торможение или резкое ускорение), автоматически идентифицируя таким образом экстренные ситуации и помечая текущий видеофайл атрибутом Read_Only, исключая его из цикла перезаписи*. Значения для настройки чувствительности сенсора: Выкл, Высокая, Средняя, Низкая

** блокировка файлов от перезаписи, точно также как и включение и неправильная настройка чувствительности G-сенсора, могут привести к полному заполнению карты памяти, после чего видеорегистратор не сможет продолжать видеозапись. В этом случае для продолжения нормальной работы устройства понадобится очистка карты памяти*

РЕЖИМ «ФОТО» (ФОТОНАСТРОЙКИ)

Режим: выбор режима фотосъёмки: одиночный снимок или по таймеру. Значения: Одиночный, 2 сек, 5сек, 10сек

Разрешение: настройка разрешения фото в режиме фотосъёмки. Значения: 12M 4032*3024, 10M 3648*2736, 8M 3264*2448, 5M 2592*1944, 3M 2048*1536, 2M 1920*1080, 1.3M 1280*960, 0.3M 640*480

Серия: серийная съёмка. При нажатии кнопки «ОК» устройство автоматически делает три снимка. Значения: Вкл, Выкл

Качество: настройка качества фотосъёмки в режиме фотосъёмки. Доступные значения: высокое, стандартное, экономичное

Резкость: резкость изображения при фотосъёмке. Значения: Резко, Нормально, Мягко

Баланс белого: регулировка цветовой гаммы изображения в зависимости от разных типов источника освещения. Значения: Автобаланс, Солнечно, Пасмурно, Вольфрам, Флуоресцент

Цвет: цветовые эффекты снимка. Значения: Цветной, Чёрно-белый, Сепия

ISO: настройка светочувствительности сенсора. Значения: Авто, 100, 200, 400
Экспозиция: ручная корректировка светочувствительности сенсора. Значения: -2.0, -5/3, -4/3, -1.0, -2/3, -1/3, 0.0, +1/3, +2/3, +1.0, +4/3, +5/3, +2.0

Стабилизация: стабилизация изображения при съёмке «с руки» (дрожание). Значения: Вкл, Выкл

Быстрый просмотр: отображение отснятого кадра сразу после съёмки в течение времени, установленного в этом пункте. Значения: Выкл, 2сек, 5сек

Штамп даты: включение/выключение штампа даты – наложение на изображение информации о дате и времени фотоснимка. Значения: Дата, Дата/Время, Выкл

СИСТЕМНЫЕ НАСТРОЙКИ

Wi-Fi: включение Wi-Fi модуля для работы регистратора через приложения LuckyCam на смартфоне или планшете. Значения: Вкл, Выкл.

Дата/Время: установка времени и даты

Звук кнопок: Звуковое сопровождение нажатия кнопок. Значения: Вкл, Выкл

Язык: Выбор языка системы. Значения: Русский, Английский

Частота сети: частота тока питающего напряжения осветительных приборов. Параметр позволяет погасить мерцание, возникающее во время видеосъёмки при искусственном освещении. Значения: 50Гц, 60Гц

Автоотключение экрана: Выключение экрана через установленный здесь промежуток времени с момента последнего нажатия. При выключении экрана регистратор продолжает находиться в том состоянии, в котором он был до выключения экрана. Значения: Выкл, 1мин, 3мин, 5мин

Гос.номер: Ввод номера автомобиля. Данная информация может быть включена для отображения в качестве штампа на видеофайлах

Форматирование: Форматирование microSD-карты. Вся информация с карты при этом будет удалена

Сброс настроек: Сброс всех настроек на заводские (по умолчанию)

Версия ПО: версия встроенного программного обеспечения регистратора

РАБОТА С ПРИЛОЖЕНИЕМ ЧЕРЕЗ WI-FI

Видеорегистратор FreeDrive-700 имеет встроенный Wi-Fi модуль. Установив на свой смартфон или планшет приложение, и установив Wi-Fi-соединение с регистратором, вы сможете управлять регистратором с вашего смартфона или планшета: менять настройки регистратора, запускать и останавливать видеозапись, делать фотоснимки, удалять, переименовывать или копировать отснятый материал с регистратора на ваш смартфон или планшет, просматривать отснятый материал на вашем смартфоне/планшете.

1. Используя QR-код установите приложение на свой смартфон или планшет, но не запускайте приложение после установки
2. Включите Wi-Fi на регистраторе: Настройки –> Wi-Fi -> Вкл. На экране регистратора появится текущий SSID регистратора и его пароль. По умолчанию:
SSID: FD700_XXXXXXXXXXXX (X – mac-адрес Wi-Fi-модуля)
Pass: 12345678

Google Play

App Store

3. Включите Wi-Fi на своём смартфоне/планшете
4. В списке доступных устройств найдите FD700_XXXXXXXXXXXX и подключитесь к нему, используя пароль по умолчанию. После того как соединение будет установлено, иконка Wi-Fi на экране регистратора станет зелёной
5. Запустите приложение LuckyCam на своём смартфоне/планшете. После того как приложение автоматически подключится к регистратору, оно готово к работе.
По окончании работы с приложением длительно нажмите кнопку MENU для выключения Wi-Fi модуля. При этом на экране появится перечёркнутая иконка Wi-Fi.
Если Wi-Fi модуль регистратора не был отключен (на экране светится белая иконка Wi-Fi модуля), и Wi-Fi-соединение с планшетом/смартфоном разорвано, регистратор автоматически начнёт видеозапись через несколько секунд после этого. Для того чтобы остановить автоматическую запись регистратора, отключите Wi-Fi-модуль регистратора, как это описано выше

ВОЗМОЖНЫЕ ПРОБЛЕМЫ И ПУТИ ИХ РЕШЕНИЯ

Проблема: Невозможно выполнить фото/видео съемку.
Возможное решение: Проверьте, достаточно ли свободного места на TF-карте.

Проблема: Видео автоматически останавливается.
Возможное решение: Используйте высокоскоростную TF-карту, совместимую с SDHC. На данной TF-карте будет указана маркировка C6/C10. Перед использованием карту необходимо отформатировать.

Проблема: Изображение не четкое.
Возможное решение: Проверьте чистоту объектива. Перед использованием необходимо протереть объектив специальной чистящей салфеткой.

ПРИМЕЧАНИЕ

Назначение
Данное устройство предназначено для записи на карту памяти microSD звука и видеоизображения дорожной ситуации из автомобиля.

Условия хранения
Устройство необходимо хранить при температуре от 5 до 40 градусов °C при относительной влажности не более 85%, избегать попадания прямых солнечных лучей.

Условия транспортировки
Устройство рекомендуется транспортировать в оригинальной упаковке.

Условия реализации
Устройство предназначено для реализации через розничные торговые сети и не требует специальных условий.

Условия утилизации
Для утилизации устройства обратитесь в авторизованный сервисный центр.

Дата производства указана на упаковке.

Гарантийный срок: 1 год
Срок службы: 24 месяца с даты продажи, но не более 30 с даты производства

DIGMA

Мультимедийная продукция

ИЗГОТОВИТЕЛЬ:
Ниппон Клик Системс ЛЛП;
40 Виллоугхби Роад, Лондон Н8 0ЖГ,
Соединенное Королевство Великобритании
и Северной Ирландии
Сделано в Китае

Nippon Klick Systems LLP;
40 Willoughby Road, London N8 OJG,
The United Kingdom of Great Britain
and Northern Ireland
Made in China

ИМПОРТЕР:
ООО «Фортлэнд»
119270, г. Москва, Лужнецкая наб., дом 2/4, стр. 29, эт. 2, оф. пом. 201

Официальный сайт компании: **www.digma.ru**
Адреса сервисных центров: **http://digma.ru/support/service/**
Служба технической поддержки: **www.digma.ru/support/help/**
Полные условия гарантийного обслуживания: **http://digma.ru/support/warranty**

EAC